Yeelight Pro S系列情景开关

使用手册

产品介绍

Yeelight Pro S系列情景开关，是基于蓝牙Mesh通讯技术的智能开关产品，产品可配合Yeelight Pro 网关实现灯具、情景、窗帘、暖通设备等的远程控制、定时控制等功能，同时搭配传感器等其他智能设备可获得丰富的智能体验。产品具有4个实体按键，2个翻页触摸按键，4路继电器（可转情景），及接近感应功能。

包装清单

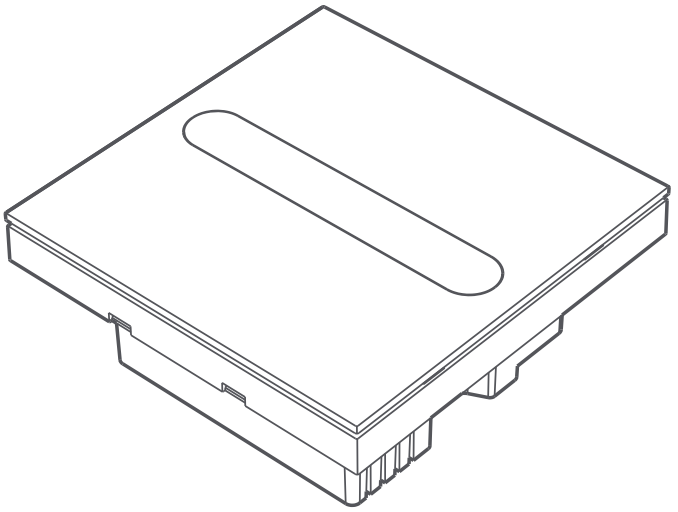

情景开关×1

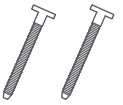

螺丝1对

恢复出厂设置

短按开关面板左下角按键4次，第五次再长按3秒待指示灯快闪后，重置成功，并进入待配对入网模式。

安全及注意事项

警告，触电危险，安装前请确认已关闭电源总闸！

1. 本产品安装过程中涉及强电，需专业人员依照电工规范和产品说明书进行安装；
2. 本产品仅限室内使用，请勿在潮湿环境或室外使用；
3. 本产品仅适用于海拔2 000 米以下地区安全使用；
4. 注意防潮，请勿将水或其他液体泼洒到本产品上；
5. 请勿将本品放置于靠近于热源的地方；
6. 请勿尝试自行维修本产品，应由专业人士进行此项工作。

安装说明

1. 用一字螺丝刀撬开开关面板；

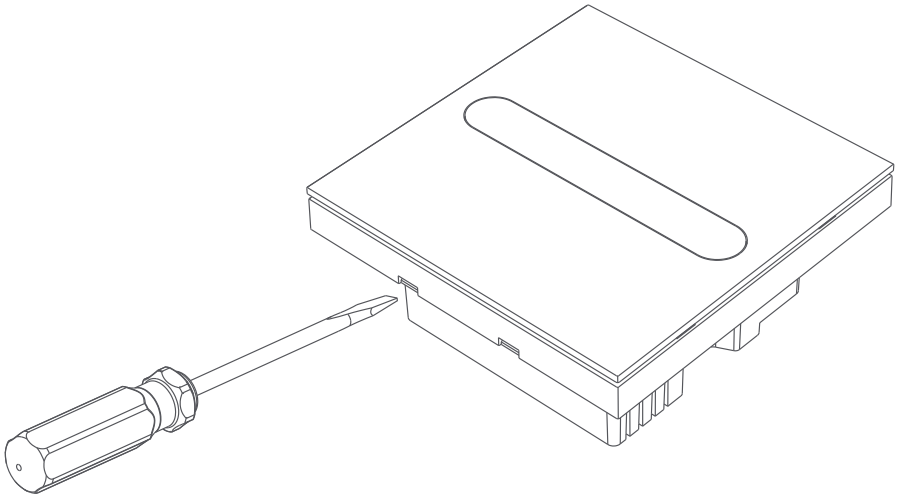

2. 将预留86底盒的电线按照图示接入相应的接线孔内，L孔接输入火线，N孔接输入零线，L1孔接灯具或设备火线；

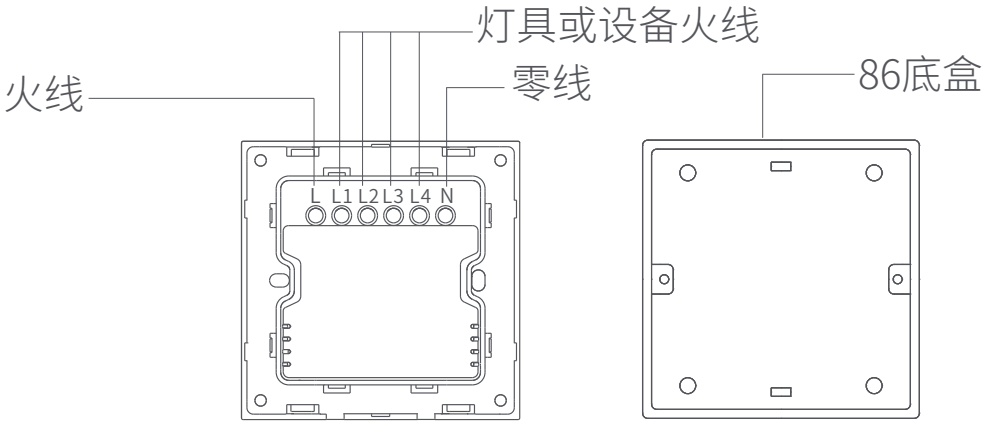

3. 用螺丝将开关固定在墙壁接线盒里；

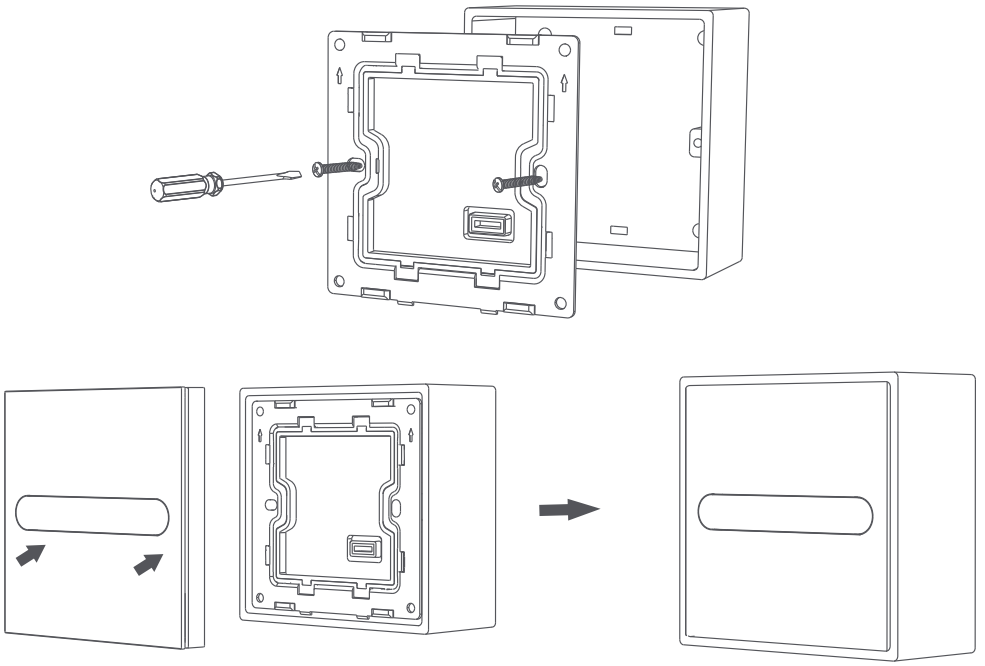

4. 开启电源总闸，此时开关白色指示灯慢闪，表示进入待入网状态。

绑定设备

配对入网时，需先将设备上电才能被扫描到并继续，请按照以下步骤操作：

1. 在APP首页中点击右上角“+”，依次选择“添加设备”-“蓝牙设备”；
2. 快速单击按钮左下键4次，第5次长按（3秒），直到所有的白色指示灯快闪，3秒后呼吸灯闪烁（待绑定状态），表示进入配对入网模式；
3. 手动扫描附近设备，按APP指示完成添加。

入网说明

设备通电后，自动进入配网模式，打开易来APP，按应用内指导进行操作。

移动客户端下载

易来服务端　　易来APP

1. 易来服务端

打开易来服务端，验证身份后，找到照明设计方案中对应的房间下的设备名称，根据APP提示方式添加设备。

2. 易来APP

打开易来APP首页，在页面右上角点击“+”号添加设备， 选择蓝牙设备， 根据APP提示方式添加设备。

产品参数

产品型号：YP-0252
产品尺寸：86×86mm
额定输入：220V~ 50Hz
无线连接：蓝牙MESH
工作温度：-10°C~40°C
工作湿度：0%～85%RH
执行标准：GB/T 16915.1，GB/T 16915.2
负载功率：单路阻性负载<800W，感性负载<500W，容性负载<300W
本设备包含型号核准代码为：
CMIIT ID：2020DP10799，2022DP8926（M）的无线电发射模块。

产品中有害物质的名称及含量

部件名称	有害物质					
	铅 (Pb)	汞 (Hg)	镉 (Cd)	六价铬 (Cr(VI))	多溴联苯 (PBB)	多溴二苯醚 (PBDE)
外壳	O	O	O	O	O	O
金属部件	X	O	O	O	O	O
PCBA	X	O	O	O	O	O
线材	O	O	O	O	O	O
塑胶部件	O	O	O	O	O	O

本表格依据SJ/T 11364的规定编制。

O：表示该有害物质在该部件所有均质材料中的含量在GB/T 26572规定的限量要求以下。

X：表示该有害物质至少在该部件的某一均质材料中的含量超出GB/T 26572规定的限量要求。

产品性能故障表

名称	性能故障
Yeelight Pro S系列情景开关	触摸失灵
	开关无法配对
	屏幕不亮或有明显亮点
	因结构或材料因素造成的外壳破损

产品保修说明

本产品售后服务严格依据《中华人民共和国消费者权益保护法》、《中华人民共和国产品质量法》实行售后三包服务，服务内容如下：

1. 自您签收次日起7日内，本产品出现《产品性能故障表》所列性能故障的情况，经Yeelight售后服务中心检测确定，可免费享受退货或换货服务；
2. 自您签收次日起8日-15日内，本产品出现《产品性能故障表》所列性能故障的情况，经由Yeelight售后服务中心检测确定，可免费享受换货或者维修服务；
3. 自您签收次日起24个月内，本产品出现《产品性能故障表》所列性能故障的情况，经由Yeelight售后服务中心检测确定，可免费享受维修服务。

非保修条例

1. 未经授权的维修、误用、碰撞、疏忽、滥用、进液、事故、改动，或撕毁、涂改标贴、防伪标记；
2. 已超过三包有效期；
3. 因不可抗力造成的损坏；
4. 不符合《产品性能故障表》所列性能故障的情况；
5. 因人为原因导致产品及其配件产生《产品性能故障表》所列性能故障。如使用调光器、使用非额定电压、使用非标配适配器、在非规定的环境下使用等，导致的产品性能故障情况。

三包凭证

Yeelight Pro S系列情景开关

客户姓名_____(先生/小姐) 联系电话_____

客户地址_____ 序 列 号_____

产品型号_____ 购机日期_____

购机商店_____

商店地址_____

发票号码_____

购机单位盖章

Yeelight Pro S系列情景开关

客户姓名_____(先生/小姐) 联系电话_____

客户地址_____ 序 列 号_____

产品型号_____ 购机日期_____

购机商店_____

商店地址_____

发票号码_____

购机单位盖章

扫描二维码关注
Yeelight售后服务微信

加入Yeelight会员，
更多福利和玩法等你发现。

使用产品前请仔细阅读使用手册

制 造 商：青岛易来智能科技股份有限公司
地　　址：青岛市崂山区科苑纬一路1号青岛国际
创新园B座10层B4
服务电话：400-619-7969
欢迎访问Yeelight官方网站 www.yeelight.com了解
更多产品